PLASTIC TOLERANCE							METAL TOLERANCE				RUBBER TOLERANCE						修订日期	修订说明	签名
0-15	15-53	53-120	120-200	200-250	250-315	315-400	0.5-6	6-30	30-120	120-400	0.5-3	3-6	6-30	30-120	120-400	400-1000	2021.09.16	增加①处的特征	Ning
±0.1	±0.2	±0.3	±0.5	±0.8	±1.0	±1.2	±0.1	±0.2	±0.3	±0.5	±0.2	±0.3	±0.5	±0.8	±1.2	±2			

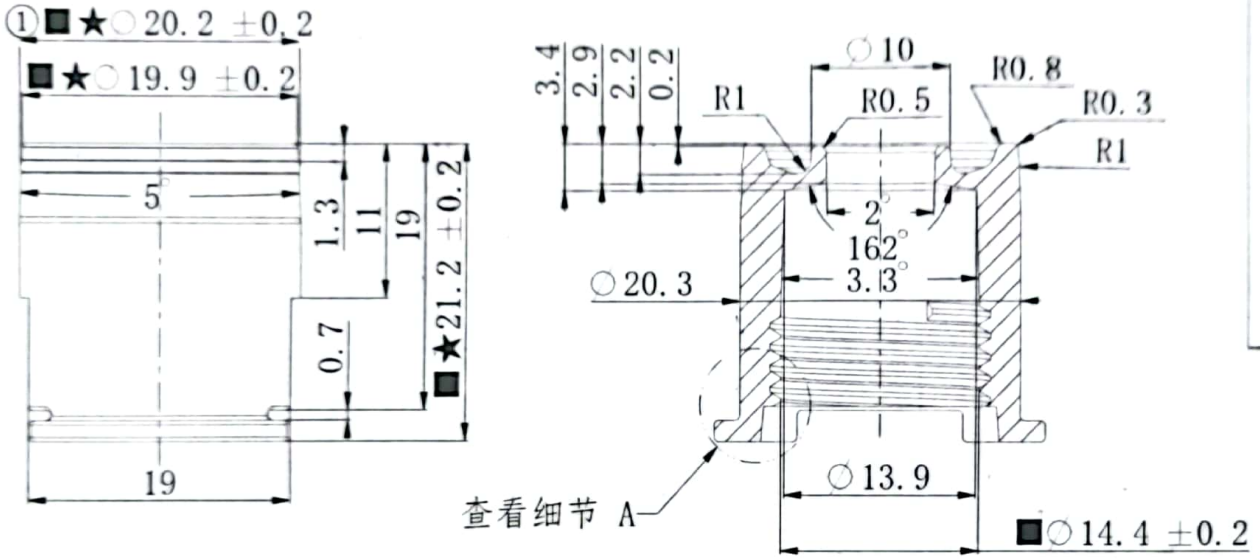

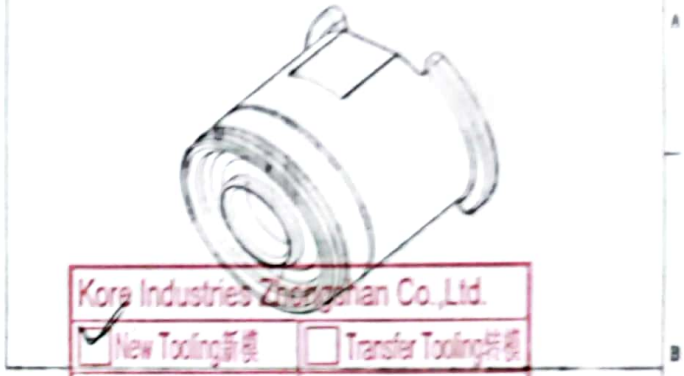

Kore Industries Zhongshan Co.,Ltd.

- [x] New Tooling新模
- [ ] Transfer Tooling转模
- [ ] Modification改模
- [ ] Reference参考

Remarks备注: M2021003

Sign & Date签名&日期: 18/10/2021

Resp. Dept.发放部门: 工程.品管.制程

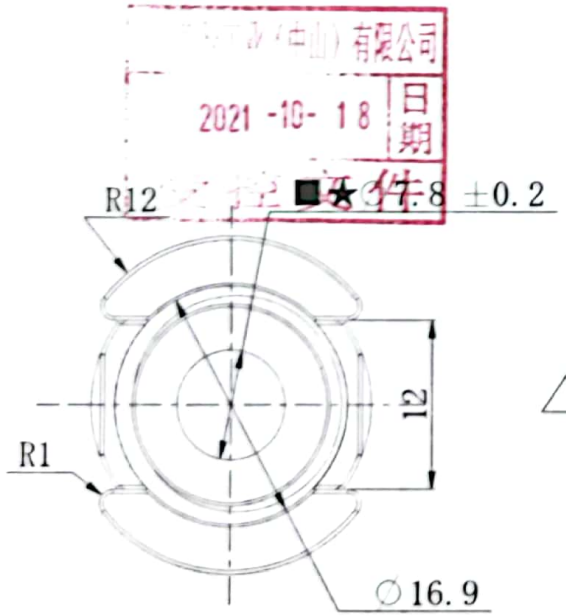

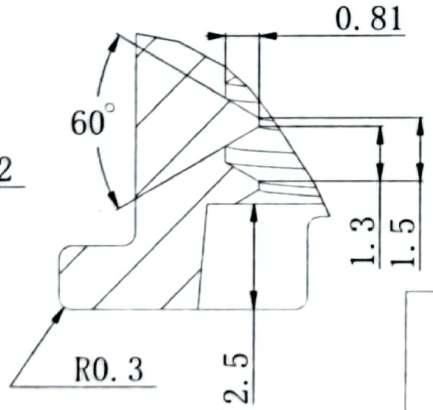

细节 A
比例 6:1

技术标准:
1. 零件不能有裂纹，批锋，烧焦，变形等不良啤型现象;
2. 没有标注公差参考公差表，未注拔模1°;
3. 未注圆角为R0.1-0.5mm;
4. 带★为工程重要尺寸，带■为品管测量尺寸;
5. 零件需符合ROHS、REACH、PAHS、FDA、LFGB标准;
6. 零件外观表面干净整洁;
7. 开模零件以3D模型为准，不清楚尺寸请参考3D模型。

WACACO			TITLE	NANO PRESSO		
			DESIGNED BY	Ning	DATE	2021.10.07
			CHECKED BY	Sam	DATE	2021.10.07
PART NAME	咖啡嘴		APPROVAL BY	Hugo	DATE	2021.10.07
PART NO	22690-570-010		UNIT	mm	Page	1 OF 1
MATERIAL	PP	REGING MAX 0%	TYPE: ME / PL / PU / ASS'Y / PACK		DRAWING NO.	
		SCALE 2:1		√	FINISH / GLOSS	ISSUE NO V1

扫描全能王 创建